

ABBILDUNG:

Bankteil Mod. Fly mit Wandkonsole, Säulentisch: Mod. Santos, Platte furniert, Sockelplatte Edelstahloptik, ohne Auszug
Freischwinger: Mod. 06, Bezug: Amour 5508 senf, Holzart: Splintnuss Wachseffektlack

TYPENPLAN

ALS BANKTEIL ODER ECKBANK:



3 VERSCHIEDENE LEHNENHÖHEN:

Bitte bei Bestellung anführen.

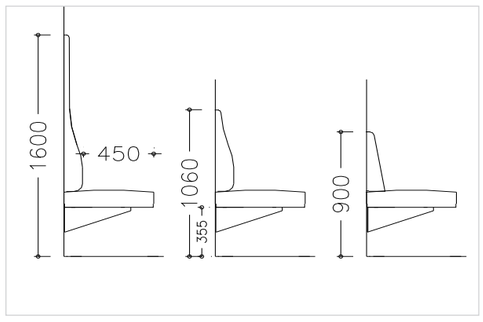

HOLZARTEN

versch. Standardbeiztöne & laut Beizmuster.

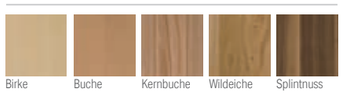

Birke | Buche | Kernbuche | Wildeiche | Splintnuss

SPEZIFIKATIONEN

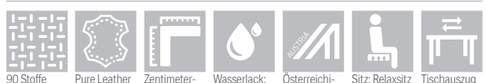

90 Stoffe preisgleich | Pure Leather Line | Zentimeter-genau | Wasserlack: nitrofrei lackiert | Österreichi-sches Qualitäts-produkt | Sitz: Relaxsitz supersoft | Tischauszug



MIT WANDKONSOLE

(Mauerwerk Mind. 15 cm)

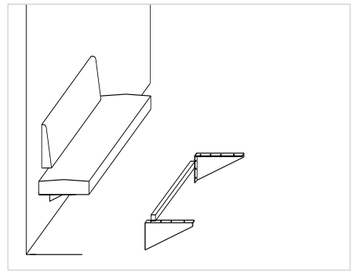



MIT VERKOFFERUNG

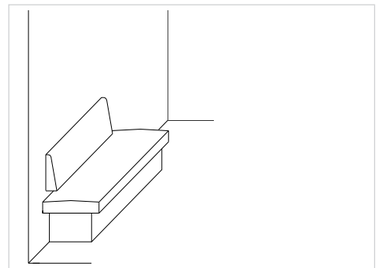

STÜHLE:



Mod. 06 Freischwinger



Mod. 66

TISCH:



Säulentisch Mod. Santos